GROVE	FEDERUNG HINTEN RECHTS SUSPENSION BACK RIGHT	BILDTAFEL PICTORIAL DISPLAY			GMK4080-3
		06.20	4341260-ETL A	1/1	

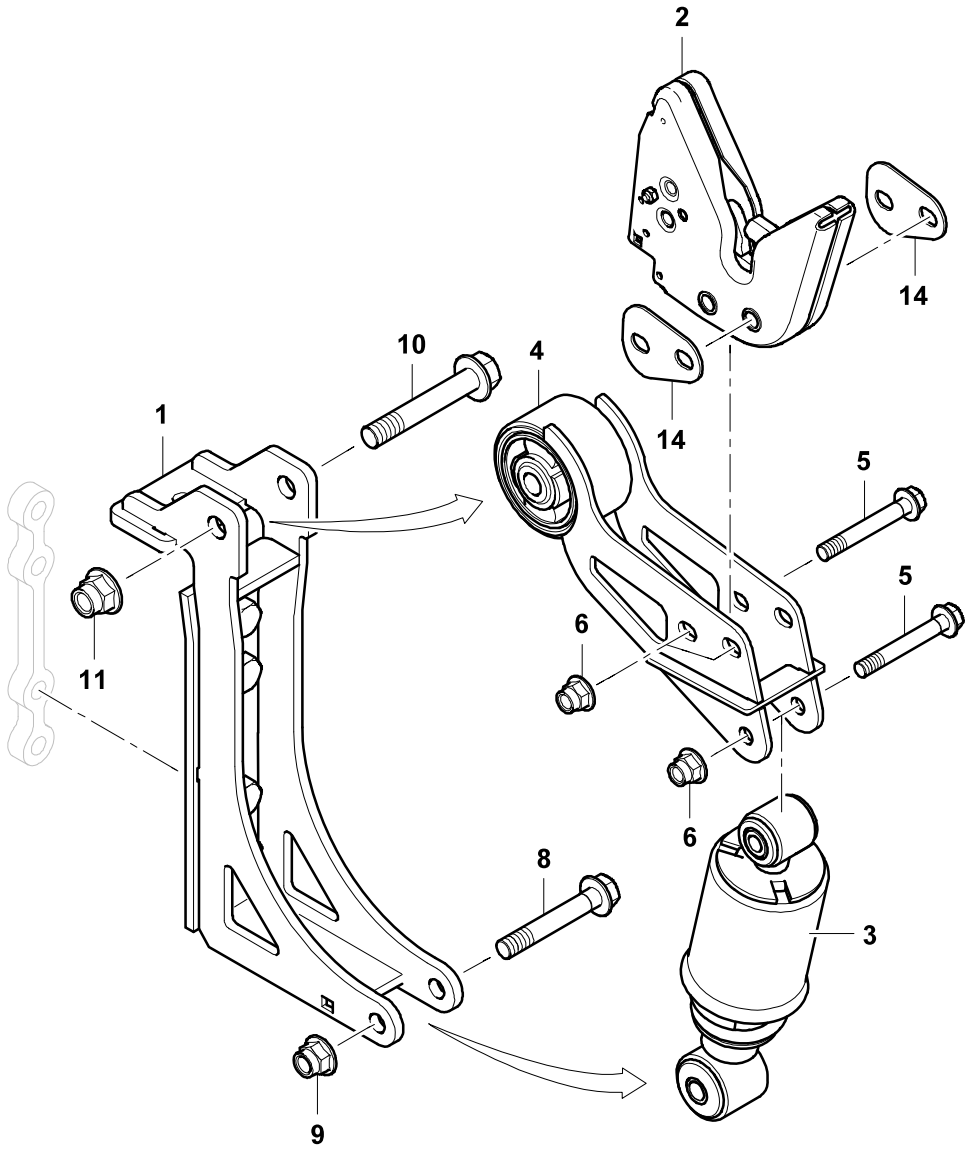

4341260-A-BL01-0620-0000